TRIACLEAN

Der glatte, starkwandige Hygiene-Heizkörper. Die besonderen hygienischen Anforderungen erfüllt er im höchsten Maße bei Einsatz im Krankenhausbereich sowie Reinräumen, Chemieindustrie und Laboratorien.

- Für höchste Hygieneansprüche
- Hoher Strahlungsanteil
- Langlebig und robust
- Zeitloses Design
- Individuell anpassbar
- Vielfältige Anschlussmöglichkeiten

Hagan HEIZKÖRPER

INHALT

TRIACLEAN

SEITE 3 • Ausschreibungstexte
Triaclean (OV) und (VS)

SEITE 4 • Umrechnungsfaktoren

SEITE 5 • Wärmeleistung

SEITE 6 • Typenplan

SEITE 7 • Anschlussvarianten /
max. Baugrößen-Typenbeschreibung

SEITE 8-9 • Anschlussmaße

SEITE 10 • Laschenplan

SEITE 11 • Konsolen

Triaclean (OV) Ohne Ventil

Ausschreibungstext
HAGAN TRIACLEAN, mit glatter wasserführender Frontplatte und wasserführender Rückseite aus 2,5 mm Stahlblech. Rückseitig vollständig glatt, ohne Längsschweißnähte, ohne Sekundärheizflächen, ohne überdeckte Hohlräume, Typen 10, 20 und 30.

In horizontaler oder vertikaler Ausführung

Grundiert und pulverbeschichtet nach DIN 55 900, Farbton RAL 9010 (Standard), inkl. Schutzverpackung

Wärmeleistung geprüft nach DIN EN 442. Der Triaclean entspricht den Richtlinien der Gesetzlichen Unfall-Versicherer (GUV).

Hygiene-Zertifikat (Nr. 89909) durch Institut Prof. Dr. Pieldner, Stuttgart erteilt. (gilt für Typen 10/20 + 30)

Einbaufertig mit zwei Anschlüssen für Vor- und Rücklauf sowie einem Entlüftungs- oder Entleerungsanschluss.

Mit rückseitig aufgeschweißten Laschen.

Betriebsdruck 6 bar.

Typ	.....	OV
Baulänge	.....	mm
Bauhöhe	.....	mm
Bautiefe	.....	mm
Anschlussart	.....	siehe Seite 6
Betriebsdruck	.....	bar
Betriebstemperatur	max. 120°	

Lieferumfang der Standard-Ausführung:
- Grundiert und pulverbeschichtet RAL 9010
- Vorlauf, Rücklauf, Entlüftung oder Entleerung
- rückseitig angeschweißte Laschen
- Schutzverpackung

Auf Wunsch:
- Zwischenbauhöhen nach Rücksprache
- andere RAL oder Sonderfarbtöne
- vergrößerter lichter Reihenabstand (Typ 20-30)
- Sonderformen (abgewinkelt)
- andere Anschlussarten
- nur grundiert
- Hochdruckausführung max. 10 bar
- Sonderbauhöhe / ..länge / ..typ
- Entlüftung bis Unterkante
- Ausführung nach Ihrem Wunsch
- WVO - Ausführung
- Edelstahl
- galvanisch verzinkt

BAGUV

EN 442

Triaclean (VS) Ventil seitlich

Ausschreibungstext
HAGAN TRIACLEAN, mit glatter wasserführender Frontplatte und wasserführender Rückseite aus 2,5 mm Stahlblech. Rückseitig vollständig glatt, ohne Längsschweißnähte, ohne Sekundärheizflächen, ohne überdeckte Hohlräume, Typen 10, 20 und 30.

In horizontaler oder vertikaler Ausführung

Grundiert und pulverbeschichtet nach DIN 55 900, Farbton RAL 9010 (Standard), inkl. Schutzverpackung

Wärmeleistung geprüft nach DIN EN 442. Der Triaplan entspricht den Richtlinien der Gesetzlichen Unfall-Versicherer (GUV).

Hygiene-Zertifikat (Nr. 89909) durch Institut Prof. Dr. Pieldner, Stuttgart erteilt. (gilt für Typen 10/20 + 30)

TH-Ventil seitlich links oder rechts integriert für Thermostat mit Anschlussgewinde (M30 x 1,5) oder Schnappbefestigung (DANFOSS), Vor- u. Rücklauf bis Unterkante-Heizkörper, endend mit 1/2" IG, Entlüftungsanschluss zur Seite.

Mit rückseitig aufgeschweißten Laschen.

Betriebsdruck 6 bar.

Typ	.....	VS
Baulänge	.....	mm
Bauhöhe	.....	mm
Bautiefe	.....	mm
Anschlussart	.....	siehe Seite 6
Betriebsdruck	.....	bar
Betriebstemperatur	max. 120°	

Lieferumfang der Standard-Ausführung:
- Grundiert und pulverbeschichtet RAL 9010
- Anschlüsse 2 x 1/2" IG nach unten
- rückseitig angeschweißte Laschen
- Schutzverpackung

Auf Wunsch:
- Zwischenbauhöhen nach Rücksprache
- andere RAL oder Sonderfarbtöne
- vergrößerter lichter Reihenabstand (Typ 20-30)
- Sonderformen (abgewinkelt)
- andere Anschlussarten
- nur grundiert
- Hochdruckausführung max. 10 bar
- Sonderbauhöhe / ..länge / ..typ
- Entlüftung bis Unterkante
- Ausführung nach Ihrem Wunsch
- WVO - Ausführung
- Edelstahl
- galvanisch verzinkt

BAGUV

EN 442

TRIACLEAN

TRIACLEAN

Von 75/65/20°C (∅T=50K) zu anderen Temperaturspreizungen

Rücklauftemperatur tr in °C (n=1,30)

Vorlauftemperatur tv in °C	tv	Lufttemperatur tl in °C	tl	80	75	70	65	60	55	50	45	tl	Lufttemperatur tl in °C	tv	Vorlauftemperatur tv in °C
	90		10	1,698	1,621	1,542	1,462	1,380	1,296	1,210	1,122	10		90	
			15	1,552	1,476	1,398	1,319	1,238	1,155	1,070	0,981	15			
			18	1,466	1,390	1,313	1,235	1,155	1,072	0,987	0,898	18			
			20	1,409	1,334	1,258	1,180	1,100	1,017	0,932	0,843	20			
			22	1,353	1,278	1,202	1,125	1,045	0,963	0,878	0,789	22			
			24	1,297	1,223	1,148	1,071	0,991	0,909	0,824	0,734	24			
	85		10	1,627	1,552	1,476	1,398	1,319	1,238	1,155	1,070	10		85	
			15	1,483	1,409	1,334	1,258	1,180	1,100	1,017	0,932	15			
			18	1,398	1,325	1,251	1,175	1,098	1,018	0,936	0,851	18			
			20	1,342	1,269	1,196	1,121	1,044	0,964	0,883	0,797	20			
			22	1,286	1,214	1,141	1,067	0,990	0,911	0,830	0,744	22			
			24	1,231	1,160	1,087	1,013	0,937	0,859	0,777	0,691	24			
	80		10		1,483	1,409	1,334	1,258	1,180	1,100	1,017	10		80	
			15		1,342	1,269	1,196	1,121	1,044	0,964	0,883	15			
			18		1,258	1,187	1,114	1,040	0,964	0,885	0,803	18			
			20		1,204	1,133	1,061	0,987	0,911	0,833	0,751	20			
			22		1,149	1,079	1,008	0,934	0,859	0,781	0,699	22			
			24		1,096	1,026	0,955	0,883	0,808	0,730	0,648	24			
	75		10			1,342	1,269	1,196	1,121	1,044	0,964	10		75	
			15			1,204	1,133	1,061	0,987	0,911	0,833	15			
			18			1,122	1,053	0,981	0,908	0,833	0,755	18			
			20			1,069	**1,000**	0,929	0,857	0,782	0,704	20			
			22			1,016	0,948	0,878	0,806	0,732	0,654	22			
			24			0,964	0,897	0,827	0,756	0,682	0,604	24			
	70		10				1,204	1,133	1,061	0,987	0,911	10		70	
			15				1,069	1,000	0,929	0,857	0,782	15			
			18				0,990	0,922	0,853	0,781	0,707	18			
			20				0,939	0,871	0,802	0,731	0,657	20			
			22				0,887	0,821	0,752	0,682	0,608	22			
			24				0,837	0,771	0,703	0,633	0,560	24			
	65		10					1,069	1,000	0,929	0,857	10		65	
			15					0,939	0,871	0,802	0,731	15			
			18					0,862	0,796	0,728	0,657	18			
			20					0,812	0,746	0,679	0,609	20			
			22					0,762	0,698	0,631	0,561	22			
			24					0,714	0,650	0,584	0,515	24			
	60		10						0,939	0,871	0,802	10		60	
			15						0,812	0,746	0,679	15			
			18						0,738	0,674	0,607	18			
			20						0,690	0,626	0,560	20			
			22						0,642	0,579	0,514	22			
			24						0,595	0,533	0,469	24			
	55		10							0,812	0,746	10		55	
			15							0,690	0,626	15			
			18							0,619	0,556	18			
			20							0,572	0,511	20			
			22							0,527	0,466	22			
			24							0,482	0,422	24			

Umrechnung von Wärmeleistungen

Norm Wärmeleistung Q_n (Δt_n=50K)
Als Norm-Wärmeleistung Q_n gilt die unter folgenden Bedingungen gemäß DIN EN 442 abgegebene Leistung:

Vorlauftemperatur	t_V	= 75°C
Rücklauftemperatur	t_R	= 65°C
mittlere Wassertemperatur	t_m	= 70°C
Lufttemperatur	t_L	= 20°C
Übertemperatur (t_m-t_L)	Δt	= 50K

Wärmeleistung Q (andere ∅t als 50K)

Für alle anderen Übertemperaturen als Δt_n = 50K wird die Wärmeleistung nach der Formel

$$Q = Q_n \times f_1 \text{ oder } Q = Q_n \times \left(\frac{\Delta t}{\Delta t_n}\right)^n \text{ gerechnet.}$$

Δt ist logarithmisch wie folgt zu rechnen:

$$\Delta t = \frac{(t_V - t_L) - (t_R - t_L)}{\ln\left(\frac{t_V - t_L}{t_R - t_L}\right)} = \frac{t_V - t_R}{\ln\left(\frac{t_V - t_L}{t_R - t_L}\right)}$$

Die Übertemperatur Δt_n bei Norm-Bedingungen (75/65/20°C) beträgt als logarithmische Übertemperatur

$$\Delta t_n = \frac{75 - 65}{\ln\left(\frac{75 - 20}{65 - 20}\right)} = 49{,}83K$$

Mit der o.a. Tabelle kann der ganze Rechenvorgang vermieden werden. Dort lässt sich bei bekannten Systemtemperaturen (t_V/t_R/t_L) und Heizkörper-Exponenten der f_1-Faktor direkt ablesen. Für Vorlauftemperaturen über 90°C muss f_1 rechnerisch nach der angegebenen Formel bestimmt werden.

Beispiel:
Modell Triaclean Typ 33 / BH 400 / BL 1600
Q_n = 2994 W, Exponent n = 1,30
t_V = 60°C, t_n = 40°C, t_L = 20°C
∅t bestimmt:

$$\Delta t = \frac{60 - 40}{\ln\left(\frac{60 - 20}{40 - 20}\right)} = \frac{20}{0{,}693} = 28{,}85K$$

$$Q = 2994W \times \left(\frac{28{,}85}{49{,}83}\right)^{1{,}3} = 2994W \times 0{,}491 = 1470W$$

Wichtig: Die bisherigen Daten verlieren hiermit ihre Gültigkeit. Maßabweichungen ± 1,5%. Technische Änderungen und Weiterentwicklungen vorbehalten.

TRIACLEAN

Bauhöhe mm	Typ	Anzahl der Lagen	Anzahl der KV Bleche	Bautiefe mm	Angaben pro Meter – Wärmeleistung bei Systemtemperatur 90/70/20° Watt	75/65/20° Watt	70/55/20° Watt	55/45/20° Watt	Exponent n
200	**10**	1	0	26	309	249	202	132	1,2324
	20	2	0	104	564	454	369	241	1,2269
	30	3	0	182	816	658	535	350	1,2215
300	**10**	1	0	26	431	347	282	184	1,2228
	20	2	0	104	754	607	492	321	1,2323
	30	3	0	182	1.079	867	702	456	1,2418
400	**10**	1	0	26	547	441	358	234	1,2259
	20	2	0	104	936	752	609	396	1,2392
	30	3	0	182	1.326	1.063	860	556	1,2526
500	**10**	1	0	26	663	533	432	281	1,2366
	20	2	0	104	1.113	893	723	469	1,2468
	30	3	0	182	1.565	1.254	1.013	655	1,2571
600	**10**	1	0	26	777	623	504	327	1,2501
	20	2	0	104	1.289	1.033	835	540	1,2541
	30	3	0	182	1.801	1.443	1.166	753	1,2582
700	**10**	1	0	26	891	713	576	372	1,2613
	20	2	0	104	1.465	1.173	947	612	1,2602
	30	3	0	182	2.038	1.632	1.318	851	1,2591
900	**10**	1	0	26	1.116	894	722	467	1,2572
	20	2	0	104	1.820	1.456	1.175	757	1,2647
	30	3	0	182	2.524	2.017	1.625	1.045	1,2723

Bauhöhe mm	Typ	Anzahl der Lagen	Anzahl der KV Bleche	Bautiefe mm	Angaben pro Meter – Wasserinhalt dm^3	Anstrichfläche m^2	Leergewicht kg
200	**10**	1	0	26	3,89	0,45	10,61
	20	2	0	104	7,74	0,90	22,21
	30	3	0	182	11,58	1,36	33,81
300	**10**	1	0	26	6,00	0,65	15,34
	20	2	0	104	11,70	1,30	31,60
	30	3	0	182	17,40	1,96	47,87
400	**10**	1	0	26	8,07	0,85	20,02
	20	2	0	104	15,75	1,70	40,95
	30	3	0	182	23,43	2,56	61,87
500	**10**	1	0	26	10,11	1,05	24,69
	20	2	0	104	19,83	2,10	50,31
	30	3	0	182	29,56	3,16	75,92
600	**10**	1	0	26	12,14	1,25	29,39
	20	2	0	104	23,92	2,50	59,76
	30	3	0	182	35,69	3,76	90,13
700	**10**	1	0	26	14,18	1,45	34,15
	20	2	0	104	27,96	2,90	69,38
	30	3	0	182	41,74	4,36	104,61
900	**10**	1	0	26	18,33	1,85	43,98
	20	2	0	104	35,75	3,70	89,40
	30	3	0	182	53,17	5,56	134,81

Typ 20-30: Leistungsangaben mit oberer Abdeckung, mit Stirnleisten (bei Wegfall der oberen Abdeckung bei den Bauhöhen 200-600mm ca. 5% Mehrleistung, bei den Bauhöhen 700-900mm ca. 8% Mehrleistung) Umrechnungsfaktoren für andere als in der o.a. Tabelle aufgeführten Systemtemperaturen entnehmen Sie bitte der Tabelle Seite 4. Wärmeleistung geprüft nach DIN EN 442.

EN 442 55 45 DIE neue WÄRME

Wichtig: Die bisherigen Daten verlieren hiermit ihre Gültigkeit. Maßabweichungen ± 1,5%. Technische Änderungen und Weiterentwicklungen vorbehalten.

TRIACLEAN

OV Ausführung - ohne **V**entil

Anschlusslage entsprechend der u.a. Anschlussbilder, Entlüftungsanschluss zur Seite abgehend.

Allgemein: Alle Anschlussvarianten sind auch in vertikaler Ausführung erhältlich.

Auf Wunsch: Andere Anschlussvarianten als die dargestellten bitte anfragen.

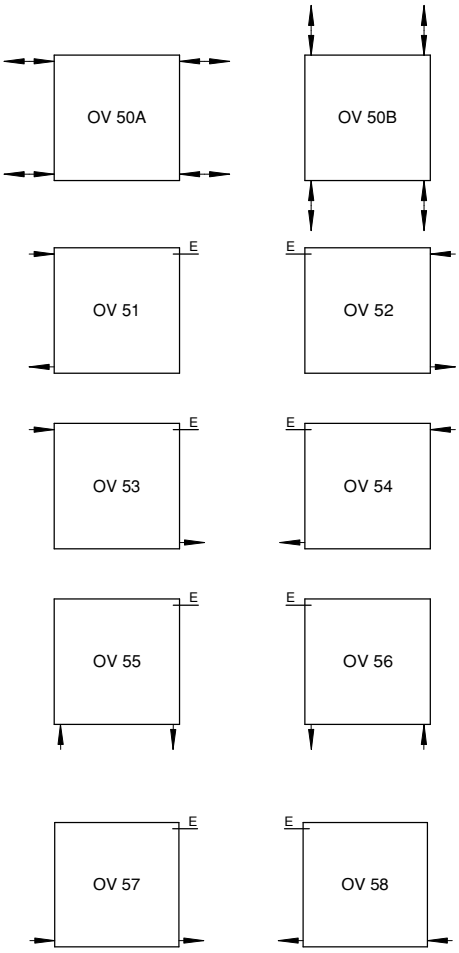

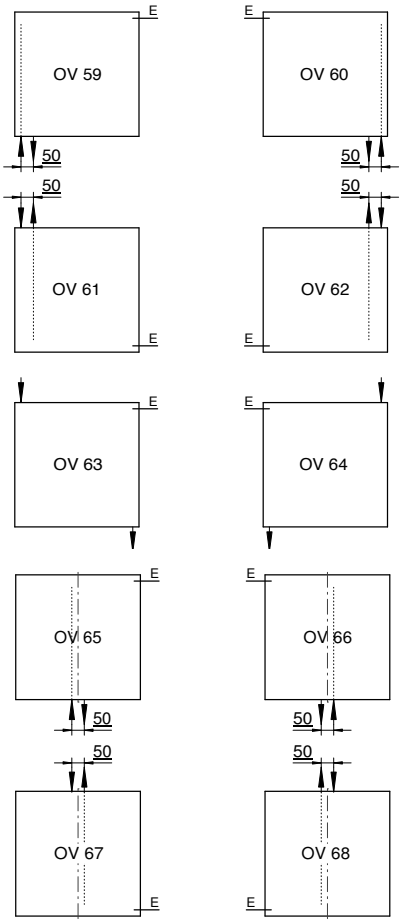

VS Ventil **s**eitlich

z.B. Danfoss* RA-N ½", TH-Spindel zur Seite (links/rechts) zeigend.
Vor/Rücklauf nach unten/zur Seite verlängert. Entlüftungsanschluss zur Seiteabgehend.

* mögliche weitere Fabrikate:
Oventrop, Heimeier, Gampper und MNG

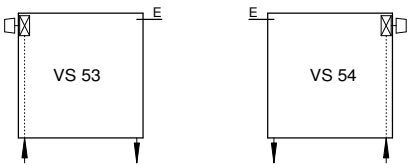

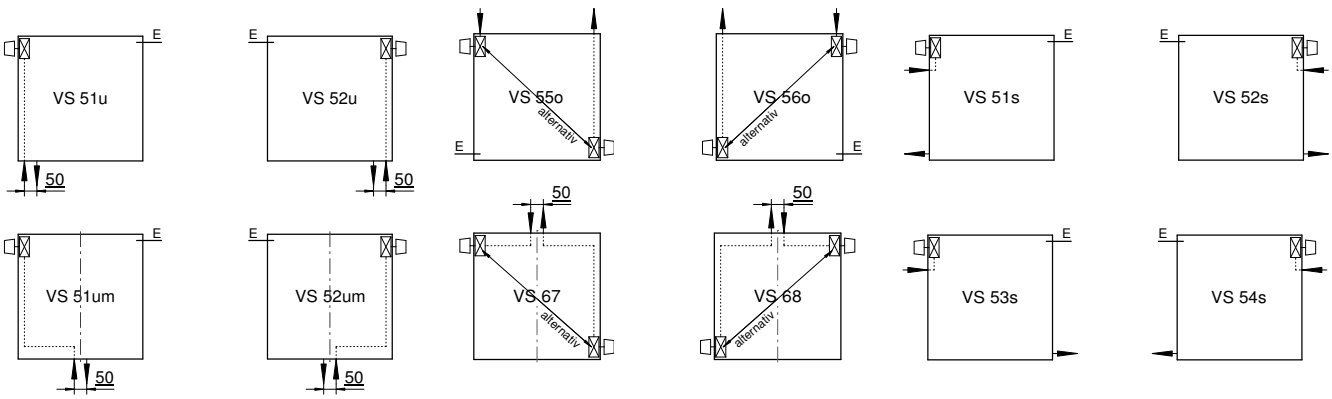

Für alle Typen gilt eine einheitliche Baulänge und Höhe: BL = 200-5000mm • BH = 200-900mm
Darstellung ohne obere Abdeckung, ohne Stirnleiste

Wichtig: Die bisherigen Daten verlieren hiermit ihre Gültigkeit. Maßabweichungen ± 1,5%. Technische Änderungen und Weiterentwicklungen vorbehalten.

TRIACLEAN

OV Ausführung

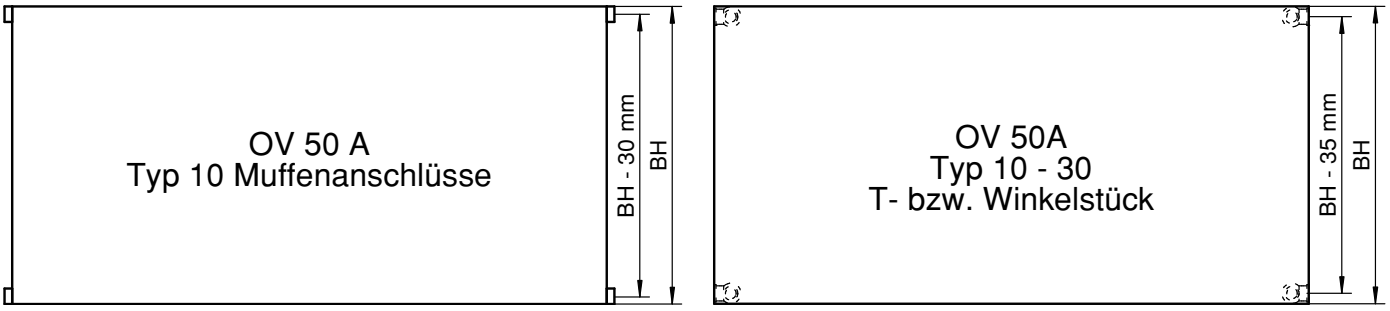

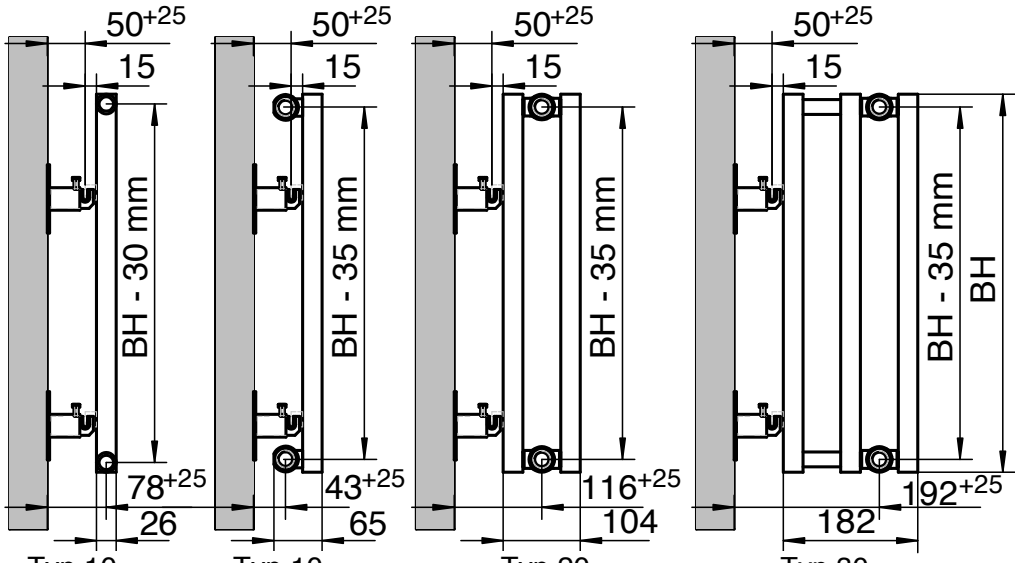

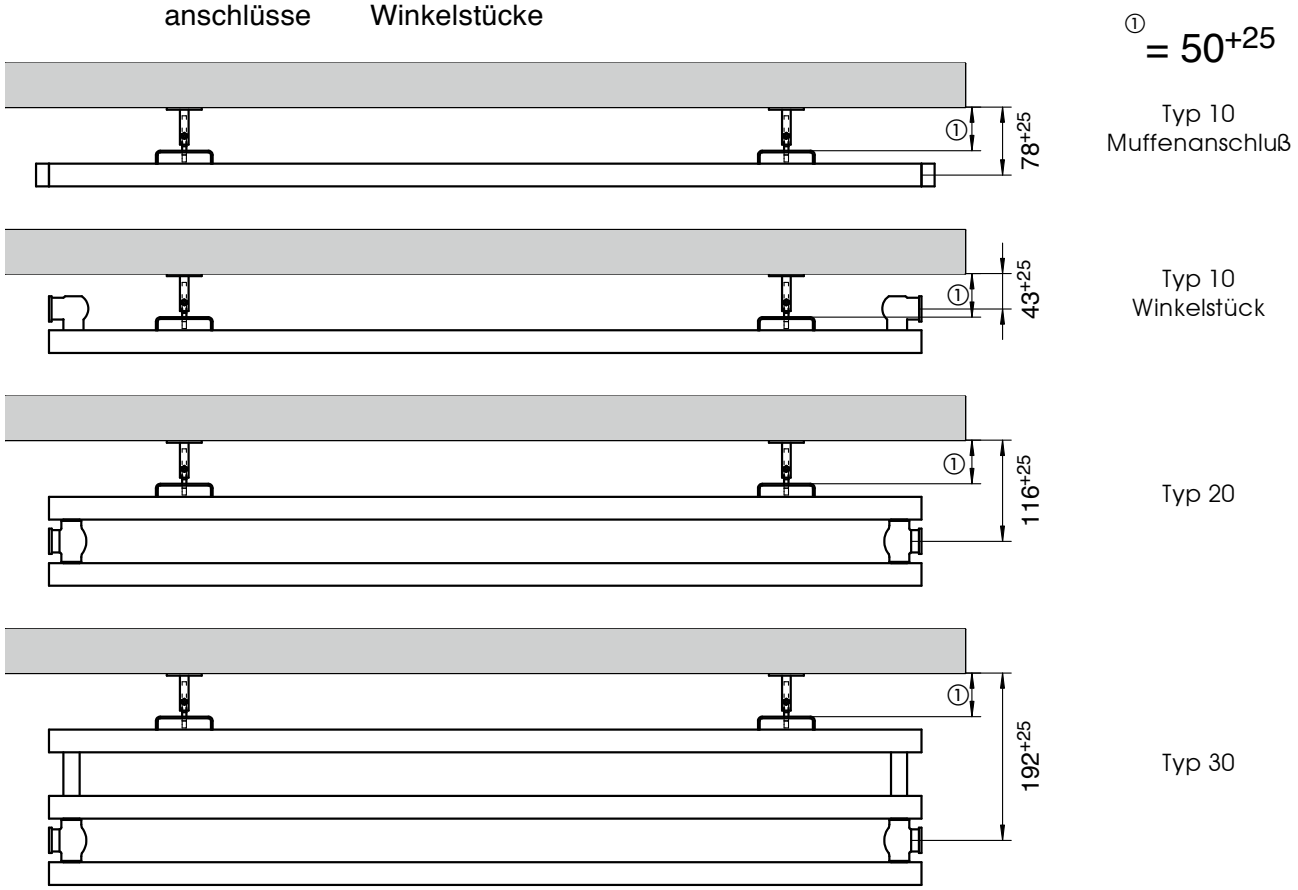

Die abgebildete Konsole entspricht maßlich der SV 88 oder dem Aufhängestraps [AS]

VS Ausführung

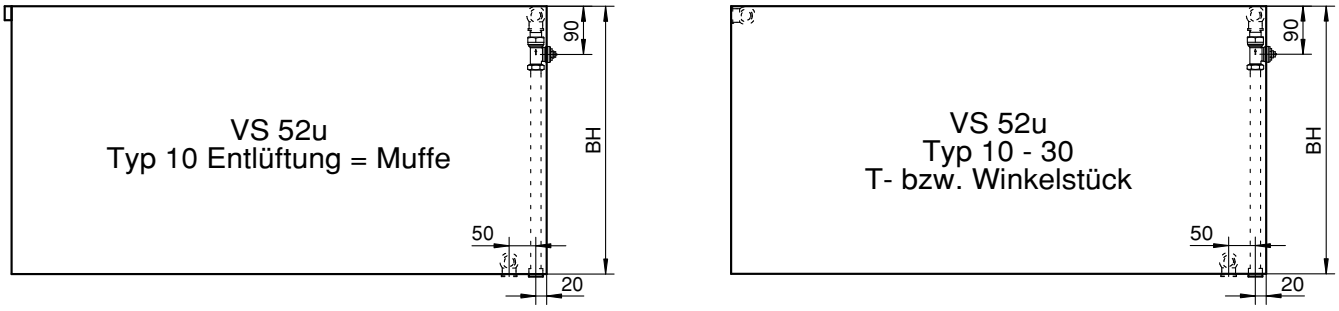

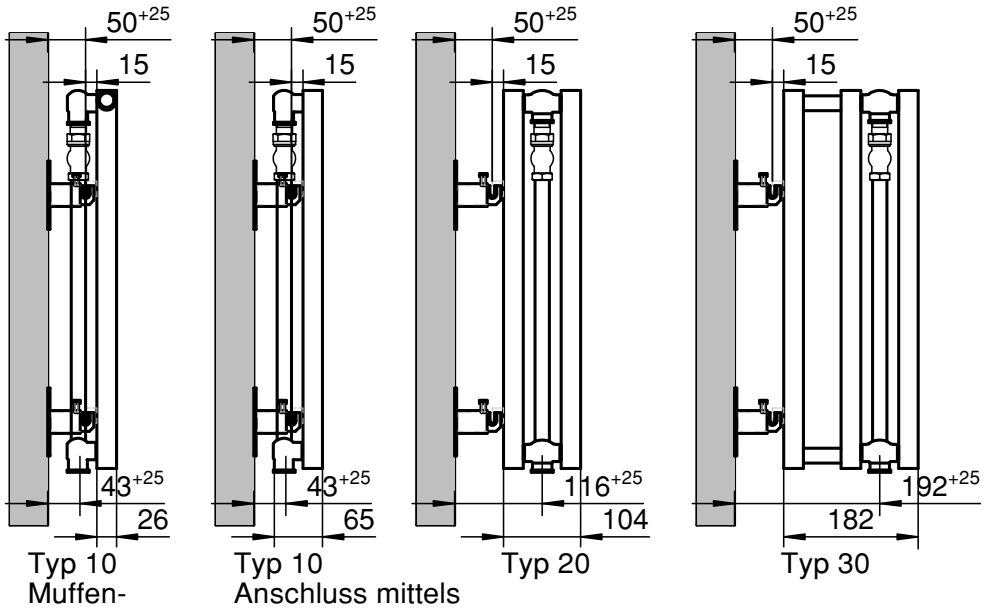

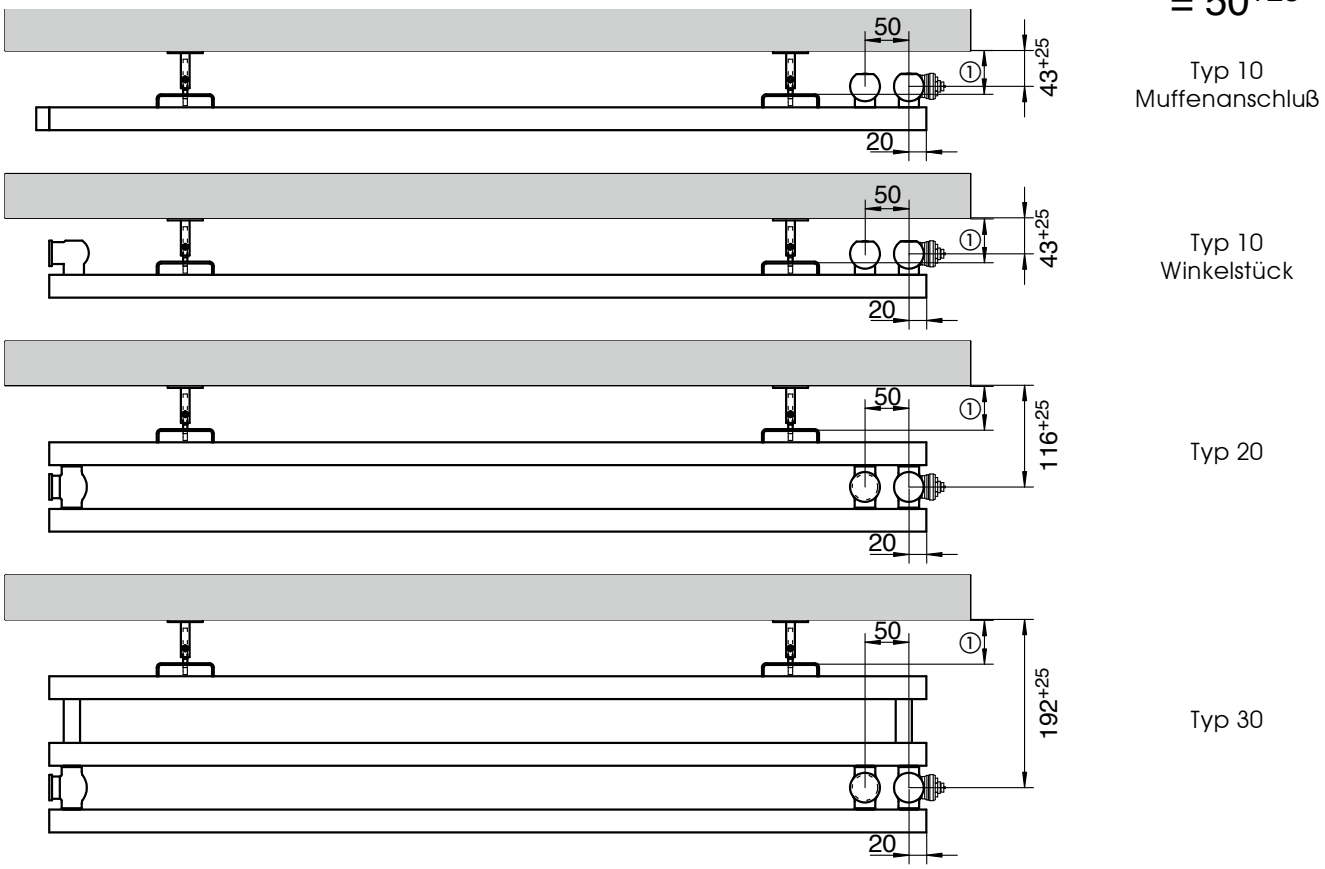

Die abgebildete Konsole entspricht maßlich der SV 88 oder dem Aufhängestraps [AS]

Wichtig: Die bisherigen Daten verlieren hiermit ihre Gültigkeit. Maßabweichungen ± 1,5%. Technische Änderungen und Weiterentwicklungen vorbehalten.

Vergrößerter Reihenabstand Typ 20 / 30 für OV und VS Ausführung

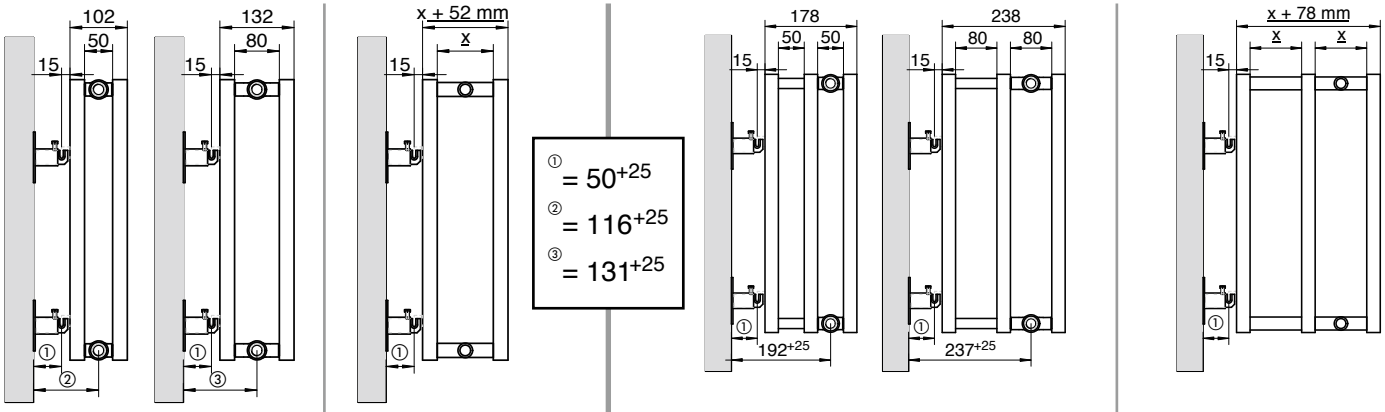

Typ 20 Preisneutral | Typ 20 auf Anfrage | Typ 30 Preisneutral | Typ 30 auf Anfrage

Die abgebildete Konsole entspricht maßlich der SV 88 oder dem Aufhängestraps [AS]

max. lieferbare Baugrößen (horizontal)		
Bauhöhe (BH) in mm	Baulänge (BL) in mm	Längenabstufung (BL)
200	200 - 5000	10 mm*
300		
400		
500		
600		
700		
900		
* Längenabstufung alle 10 mm Beispiel: 200. 210. 220. 230. 240... 5000		

max. lieferbare Baugrößen (vertikal)		
Bauhöhe (BH) in mm	Baulänge (BL) in mm	Längenabstufung (BL)
200 - 5000**	200 - 700 alle 100 mm und 900	200 - 700 alle 100 mm und 900
** Bauhöhenabstufung alle 10 mm		
Beispiel: 2000. 2010. 2020. 2030. 2040... 5000		

iPDP
INSTITUT PROF. DR. PIELDNER

ZERTIFIKAT

IPDP • JULIUS-HÖLDER-STRASSE 20 • 70597 STUTTGART
TEL.: (0711) 72 20 94-0 • FAX: (0711) 72 20 94-15
WWW.IPDP.DE • EMAIL: INFO@IPDP.DE

über die

Hygieneunbedenklichkeit des Heizkörpers

„TRIACLEAN"

der Firma

HAGAN-Werk Franz Rummel GmbH
Untere-Industriestr. 38 – D-42579 Heiligenhaus

Die Modellreihen des o.g. Heizkörpers sind nach hygienetechnischer Begutachtung und mikrobiologischer Prüfung (Gutachten 89909 v. 27.06.2008) uneingeschränkt in allen Bereichen der folgenden Einrichtungen einsetzbar:

* Krankenhäuser * Pflegeheime * Altenheime * * Schulen * Kindergärten/-heimen * u.ä.

Stuttgart, 27.06.2008

INSTITUT PROF. DR. PIELDNER
Inh. Horst U. Pieldner

Horst U. Pieldner
Lebensmittelchemiker

INSTITUT PROF. DR. PIELDNER iPDP Horst U. Pieldner Lebensmittelchemiker GEPRÜFTE QUALITÄT

TRIACLEAN

OV/VS

horizontale Modelle

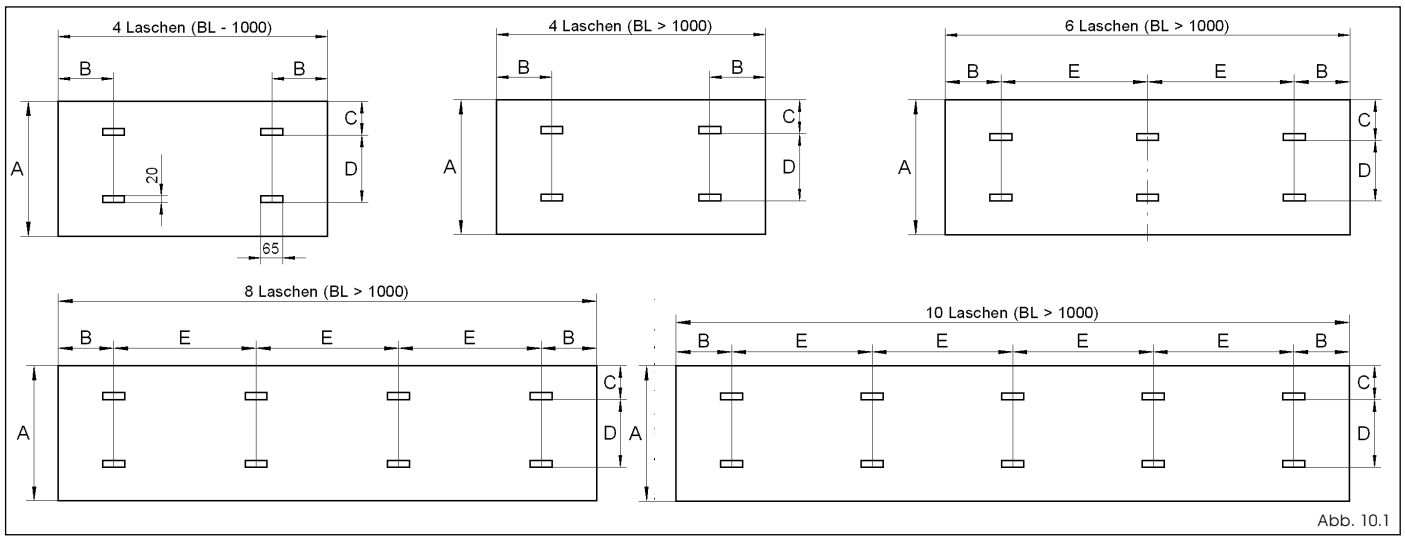

Abb. 10.1

(A) Bauhöhe	horizontal / waagerecht OV / VS Baulänge (BL) -1000 mm	> 1000 mm	200-5000mm		> 4 Laschen
	B		C	D	E
200	95	155	80	60	
300	95	155	140	100	
400	95	155	140	200	BL – (2 x B) / Laschenpaare - 1
500	95	155	140	300	
600	95	155	140	400	
700	95	155	140	500	
900	95	155	140	700	

Anzahl der rückseitig aufgeschweißten Laschen

Baulänge bis	horizontal / waagerecht OV / VS BH 200/300 Typ 10	20	30	BH 400/500 Typ 10	20	30	BH 600 Typ 10	20	30	BH 700 Typ 10	20	30	BH 900 Typ 10	20	30	Baulänge bis
1000	4	4	4	4	4	4	4	4	6	4	4	6	4	4	6	1000
1500	4	4	4	4	4	6	4	6	8	4	6	8	4	6	8	1500
2000	4	4	6	4	6	8	4	6	10	4	8	10	4	8	10	2000
2500	4	6	6	6	6	10	6	8	12	6	8	14	6	8	14	2500
3000	4	6	8	6	8	12	6	10	14	6	10	16	6	10	16	3000
3500	6	8	10	8	10	14	8	10	16	8	12	18	8	12	18	3500
4000	6	8	10	8	10	16	8	12	18	8	14	20	8	14	20	4000
4500	8	10	12	10	12	18	10	14	20	10	16	22	10	16	24	4500
5000	8	10	12	10	12	20	10	16	22	10	18	24	10	18	26	5000

Beispiel: 6 Laschen (Typ 10 x 2700 x 600)

$E = \frac{2700 - (2x155)}{3 - 1}$ | E = 1195 mm

Beispiel: 8 Laschen (Typ 10 x 3500 x 700)

$E = \frac{3500 - (2x155)}{4 - 1}$ | E = 1063 mm

OV/VS

vertikale Modelle

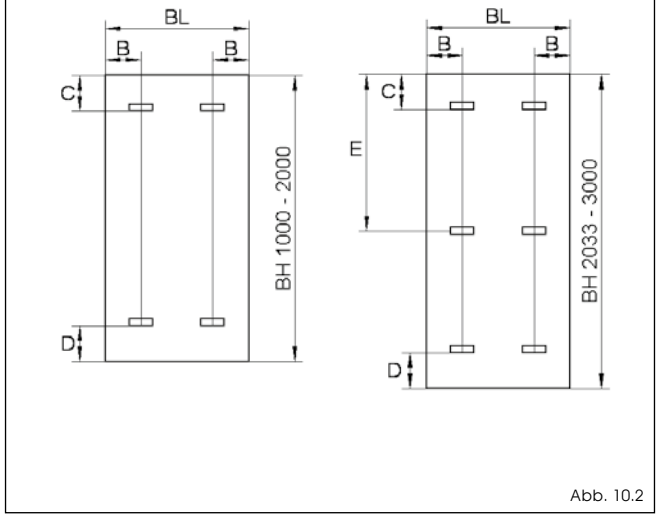

Abb. 10.2

Baulänge (BL)	vertikal / senkrecht OV / VS Bauhöhe (BH) 1000-3000 B	C	D	> 4 Laschen E
200	60	100	80	
300	60	100	80	
400	100	100	80	BH – (C + D) / Laschenpaare - 1
500	100	100	80	
600	100	100	80	
700	100	100	80	
900	100	100	80	

Anzahl der rückseitig aufgeschweißten Laschen

Baulänge bis	vertikal / senkrecht OV / VS BL 200/300 Typ 10	20	30	BL 400/500 Typ 10	20	30	BL 600 Typ 10	20	30	BL 700 Typ 10	20	30	BL 900 Typ 10	20	30	Baulänge bis
1000	4	4	4	4	4	4	4	4	6	4	4	6	4	4	6	1000
1500	4	4	4	4	4	6	4	6	8	4	6	8	4	6	8	1500
2000	4	4	6	4	6	8	4	6	10	4	8	10	4	8	10	2000
2500	4	6	6	6	6	10	6	8	12	6	8	14	6	8	14	2500
3000	4	6	8	6	8	12	6	10	14	6	10	16	6	10	16	3000

Wichtig: Die bisherigen Daten verlieren hiermit ihre Gültigkeit. Maßabweichungen ± 1,5%. Technische Änderungen und Weiterentwicklungen vorbehalten.

Konsole SV 88

VARIANTE 1 Anforderungsklasse 2
Rechteckrohr 40mm / Schieber 56 mm
Wandabstand -> Mitte Aufnahme =
50 - 75 mm
Aufpreise:

- Rechteckrohr > 40mm
(je angef. 10mm)
- Schieber > 56mm
(je angef. 10mm)
- Pulverbeschichtung
(außer Schieber)
RAL nach Wahl
NCS nach Wahl

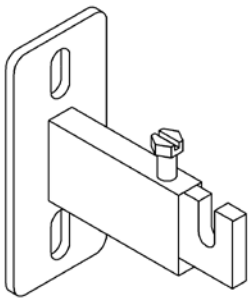

Konsole SV 88 (galv. verzinkt)

VARIANTE 2 Anforderungsklasse 4
Wandplatte (BxHxT) 40 x 90 x 3mm
mit zwei Langlöchern 20 x 8,5mm
verschweißtes Rechteckrohr 30 x 10 x 2mm
mit angeschweißter Mutter M6
u. Schraube M6x16mm
tiefenverstellbarer Schieber 25 x 5mm
mit Kunststoffschallschutzeinlage,
Schrauben u. Dübel

	Maß in mm	benötigte Anzahl (pro Lasche)
A	40*	siehe Seite 10
B	56*	
WA Typ 10 - 30	67 - 92	
Bauhöhe (BH)	200 - 900	

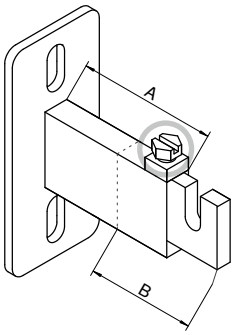

Aufhängestraps AS (galv. verzinkt)

VARIANTE 1 Anforderungsklasse 3
Wandplatte-Flacheisen (BxT) 40 x 5mm
mit zwei Langlöchern 35 x 11mm
zwei verschweißte Rechteckrohre
30 x 10 x 2mm
mit angeschweißter Mutter M6
u. Schraube M6x16mm
tiefenverstellbare Schieber 25 x 5mm
mit Kunststoffschallschutzeinlage,
Schrauben u. Dübel

	Maß in mm	benötigte Anzahl (pro Laschenpaar)
A	40*	siehe Seite 10
B	56*	
WA Typ 10 - 30	67 - 92	
Bauhöhe (BH)	400 - 900	

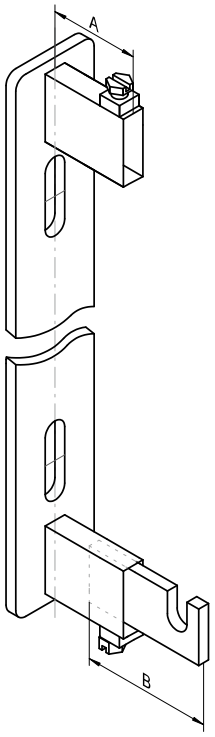

Aufhängestraps AS (galv. verzinkt)

VARIANTE 2 Anforderungsklasse 4
Wandplatte-Flacheisen (BxT) 40 x 5mm
mit zwei Langlöchern 35 x 11mm
zwei verschweißte Rechteckrohre
30 x 10 x 2mm
mit angeschweißter Mutter M6
u. Schraube M6x16mm
tiefenverstellbare Schieber 25 x 5mm
mit Kunststoffschallschutzeinlage,
Schrauben u. Dübel

	Maß in mm	benötigte Anzahl (pro Laschenpaar)
A	40*	siehe Seite 10
B	56*	
WA Typ 10 - 30	67 - 92	
Bauhöhe (BH)	200 - 900	

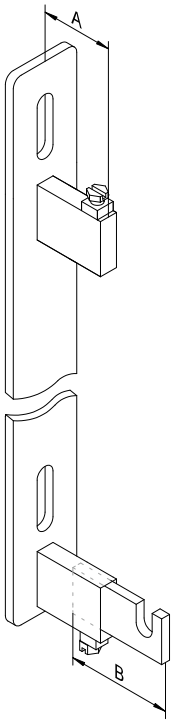

Hubkonsole HU **

Anforderungsklasse 3
UNTERTEIL:
(galv. verzinkt)
Fußplatte (BxHxT) 120 x 100 x 5mm
mit fünf Langlöchern 20 x 10 mm und
einem mittig verschweißten
Standrohr 25 x 25 x 2mm
mit angeschweißter Mutter M8
u. Schraube M8 x 16mm
OBERTEIL:
(im HK-Farbton pulverbeschichtet)
Rechteckrohr 20 x 20 x 1,5mm unter dem
Heizkörper fest verschweißt, mit Schrauben
u. Dübel

	Maß in mm	benötigte Anzahl (pro Laschenpaar)
A	120	siehe Seite 10
B	120	
Bodenabstand	130 - 200*	
Bauhöhe (BH)	200 - 900	

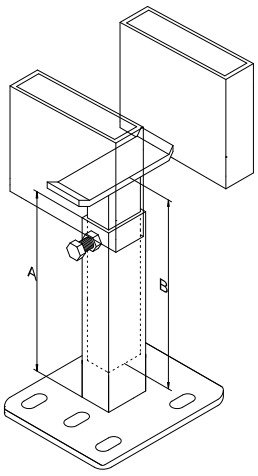

Standkonsole SK** (galv. verzinkt)

Anforderungsklasse 3
Fußplatte (BxHxT) 120 x 100 x 5mm
mit fünf Langlöchern 20 x 10mm und
einem mittig verschweißten Standrohr
30 x 20 x 1,5mm
mit je zwei höhenverstellbaren Aufnahmen
aus Rechteckrohr 35 x 25 x 2mm, mit fest
verschweißtem Schieber und
Arretierschraube M8x16mm
mit Kunststoffschallschutzeinlage,
Schrauben u. Dübel und
Kunststoffverschlußstopfen (weiß)

	Maß in mm	benötigte Anzahl (pro Laschenpaar)
A	BH + 120*	siehe Seite 10
Bodenabstand	120 - 160	
Bauhöhe (BH)	200 - 900	

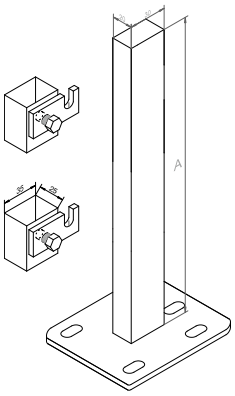

*Standardmaße (kürzere oder längere Maße auf Wunsch)
**Abhängig von der Bauhöhe des Heizkörpers und des Fußbodenaufbaus, kann aus statischen Gründen eine Befestigung zur Wand/Fensterrahmen etc. erforderlich werden.

WA = Wandabstand (Wand - Hinterkante Heizkörper)
BA = Bodenabstand (Boden - Unterkante Heizkörper)

Konsolentypen SV88 / AS / HU / SK sind auf Wunsch pulverbeschichtet lieferbar

Aushebesicherungen für Konsolen SV 88 / AS / SK ebenfalls lieferbar, Aushebesicherungen in galvanisch verzinkter Ausführung für den Einsatz in Schulen, Psychiatrien und JVA etc. geeignet.

TRIACLEAN

BAGUV

DIE neue WÄRME

EN 442

HAGAN-WERK
FRANZ RUMMEL GMBH
D-42579 Heiligenhaus • Untere Industriestr. 38
Telefon: 02056/58 30-0 • Fax Nr.: 02056/58 30-30
internet: www.hagan.de • eMail: info@hagan.de